FULLSPRAYER, S.L.
Autovía del Mediterráneo - Salida 594
Pol. Ind. Vistabella
30890 Librilla - Murcia (España)
Tel: +34 968 657 690
Mail: clientes@fullsprayer.com

www.gamaespaciosverdes.com

Espolvoreadores

EPSILON

Gama espacios verdes

Pulverizadores y Atomizadores Agrícolas

Espolvoreador suspendido

MODELOS DTS Y EV-2

ESPECIFICACIONES TÉCNICAS MODELO DTS

- Chasis en acero con tres puntos de enganche a bulón
- Dosificación manual de 8 posiciones
- Tolva 250L en polietileno con vibrador anti-apelmazamiento
- Doble turbina de Ø 400mm o Ø 500mm en acero inoxidable

ESPECIFICACIONES TÉCNICAS MODELO EV-2

- Chasis en acero con tres puntos de enganche a bulón
- Dosificación manual de 8 posiciones
- Envolvente de acero integrado en el chasis con 2-3 salidas de aire
- Tolva 100L en polietileno con vibrador anti-apelmazamiento
- Doble turbina de Ø 280mm

OPCIONES MODELO DTS:

Cañón largo alcance con subcañón

Kit doble invernadero

Espolvoreador suspendido

CULTIVOS BAJOS-BARRAS HIDRÁULICAS

ESPECIFICACIONES TÉCNICAS

- Chasis de acero S235
- Barra hidráulica de 14 mts (ampliable a 16 mts)
- Grupo multiplicador modelo MGA 1:7
- Grupo de aire de 4 salidas
- Regulador de kg/ha
- Depósito 400L en acero inoxidable AISI 304
- Potencia absorbida 25CV
- Embrague de ferodos de 30CV
- Turbina de Ø 500mm en acero inoxidable
- Máx. 65kg/ha (con barra de 14m a 540 rpm y 7km/h)

OPCIONES GENERALES

- Elevador hidráulico 700mm
- Kit suspensión nitrógeno
- Joystick 2 botones – 3 funciones
- Kit 10 salidas con difusores tipo abanico

Modelo	Alto (H)	Ancho (W)	Largo (L)
400L	3.180 mm	2.300 mm	2.050 mm

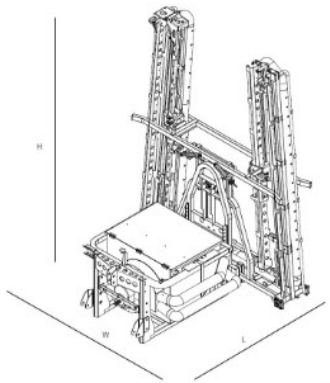

Espolvoreador suspendido

KIT ESPALDERA

ESPECIFICACIONES TÉCNICAS

- Chasis en acero S235
- 4 filas de tratamiento (brazos telescópicos)
- Grupo multiplicador modelo MGA 1:7
- Grupo de aire de 4 salidas
- Regulador de kg/ha
- Depósito 250 y 400L en acero inoxidable AISI 304
- Potencia absorbida 25CV
- Embrague de ferodos de 30CV
- Turbina de Ø 500mm en acero inoxidable

Modelo	Alto (H)	Ancho (W1)	Ancho (W2)	Largo (L)
400 l	2.100 mm	1.500 mm	4.750 mm	1.630 mm

*Depósito 250 l: (L) 1.550mm; (W2) 4.550 mm

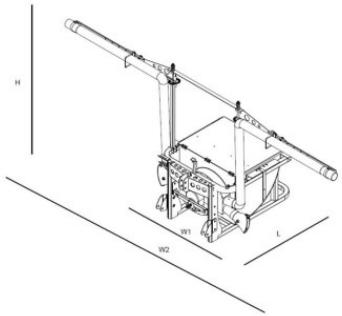

Espolvoreador suspendido

CAÑÓN LARGO ALCANCE (2 FILAS)

ESPECIFICACIONES TÉCNICAS

- Chasis en acero S235
- 2 Salidas superiores regulables en altura e inclinación
- Grupo multiplicador modelo MGA 1:7
- Regulador de kg/ha
- Depósito 250 y 400L en acero inoxidable AISI 304
- Potencia absorbida 25CV
- Embrague de ferodos de 30CV
- Turbina de Ø 500mm en acero inoxidable

Modelo	Alto (H)	Ancho (W)	Largo (L)
400 l	1.560 mm	1.220 mm	1.630 mm

*Depósito 250 l: (L) 1.550mm; (W) 1.020 mm

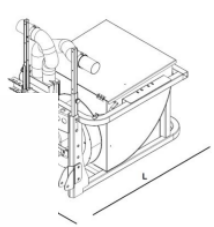

Espolvoreador suspendido

CAÑÓN LARGO ALCANCE (1 FILA)

ESPECIFICACIONES TÉCNICAS

- Chasis en acero S235
- Una salida regulable en altura e inclinación
- Grupo multiplicador modelo MGA 1:7
- Regulador de kg/ha
- Depósito 250 y 400L en acero inoxidable AISI 304
- Potencia absorbida 25CV
- Embrague de ferodos de 30CV
- Turbina de Ø 500mm en acero inoxidable

Modelo	Alto (H)	Ancho (W)	Largo (L)
400 l	1.560 mm	1.220 mm	1.630 mm

*Depósito 250 l: (L) 1.550mm; (W) 1.020 mm

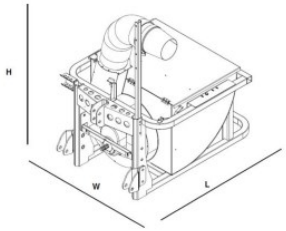

Espolvoreador suspendido

KIT PARRAL

ESPECIFICACIONES TÉCNICAS

- Chasis en acero S235
- 4 difusores para cobertura superior y lateral
- Grupo multiplicador modelo MGA 1:7
- Grupo de aire de 4 salidas
- Regulador de kg/ha
- Depósito 250 y 400L en acero inoxidable AISI 304
- Potencia absorbida 25CV
- Embrague de ferodos de 30CV
- Turbina de Ø 500mm en acero inoxidable

Modelo	Alto (H)	Ancho (W)	Largo (L)
400 l	1.050 mm	1.350 mm	1.630 mm

*Depósito 250 l: (L) 1.550mm; (W) 1.150 mm

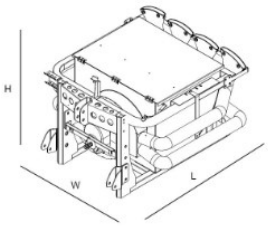

Espolvoreador suspendido

KIT CÍTRICOS

ESPECIFICACIONES TÉCNICAS

- Chasis en acero S235
- 2 filas de tratamiento
- Grupo multiplicador modelo MGA 1:7
- Grupo de aire de 4 salidas
- Regulador de kg/ha
- Depósito 250 y 400L en acero inoxidable AISI 304
- Potencia absorbida 25CV
- Embrague de ferodos de 30CV
- Turbina de Ø 500mm en acero inoxidable

Modelo	Alto (H)	Ancho (W)	Largo (L)
400 l	1.050 mm	1.900 mm	1.630 mm

*Depósito 250 l: (L) 1.550mm; (W) 1.700 mm

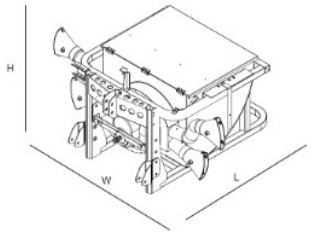

Espolvoreador suspendido

KIT INVERNADERO

ESPECIFICACIONES TÉCNICAS

- Chasis en acero S235
- 4 salidas (2 superiores regulables en altura e inclinación)
- Grupo multiplicador modelo MGA 1:7
- Grupo de aire de 4 salidas
- Regulador de kg/ha
- Depósito 250 y 400L en acero inoxidable AISI 304
- Potencia absorbida 25CV
- Embrague de ferodos de 30CV
- Turbina de Ø 500mm en acero inoxidable

Modelo	Alto (H)	Ancho (W)	Largo (L)
400 l	1.400 mm	1.500 mm	1.630 mm
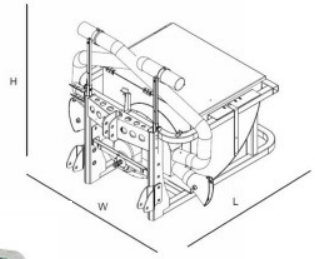
*Depósito 250 l: (L) 1.550mm; (W) 1.300 mm